| 品番 | 部品名 | 個数 | 材料 | 備考 |
|---|---|---|---|---|
| 1 | ゴム製バンパ | 4 | 天然ゴム（硬度ｼｮｱA55±5） | FGBA-30-25-M8-S-55　鍋谷ﾊﾞｲﾃｯｸ㈱ |
| 2 | 六角ナット | 4 | 鉄/ユニクロメッキ | JIS B 1181 |
| 3 | 平座金 | 4 | 鉄/ユニクロメッキ | JIS B 1256 |

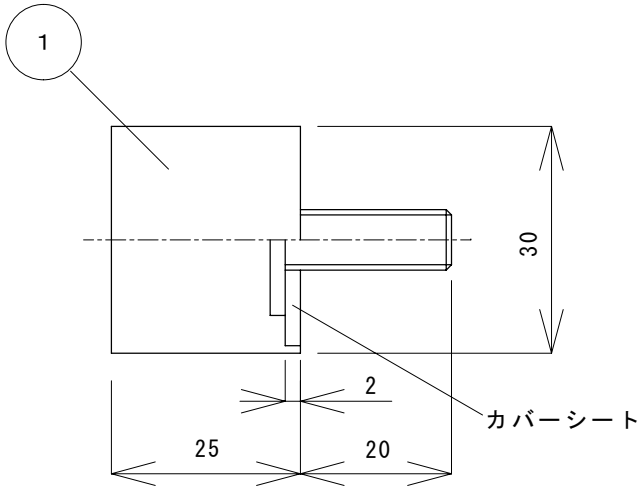


ゴム製バンパ

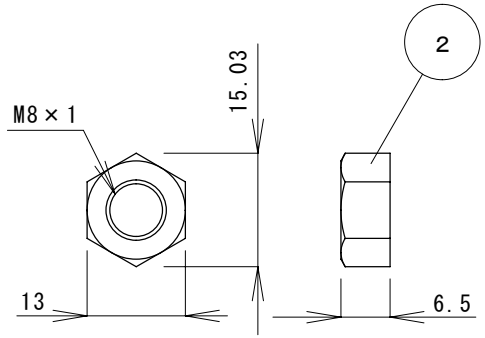


六角ナット M8(1種)

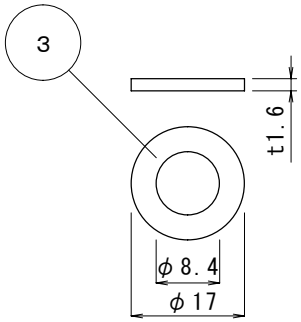


平座金小形-8ｘ17

| | | | | | | | |
|---|---|---|---|---|---|---|---|
| 改定 | | | 頁 | 1 | 品名 | AVH-95用床置き用防振ゴムセット | |
| | | | 尺度 | 1/1 | 型名 | FGBA-30-25-M8-S-55 | |
| コード | GYB397000127 | | 用紙 | A4 | | | |
| 作成 | 2019-07-19 | | 製図 | 岩崎 | 検図 | 遠藤 | aire　ケィ・マックインダストリー㈱ |

※本製品の仕様は、改良の為予告なく変更することがありますので予めご了承ください。